sbs
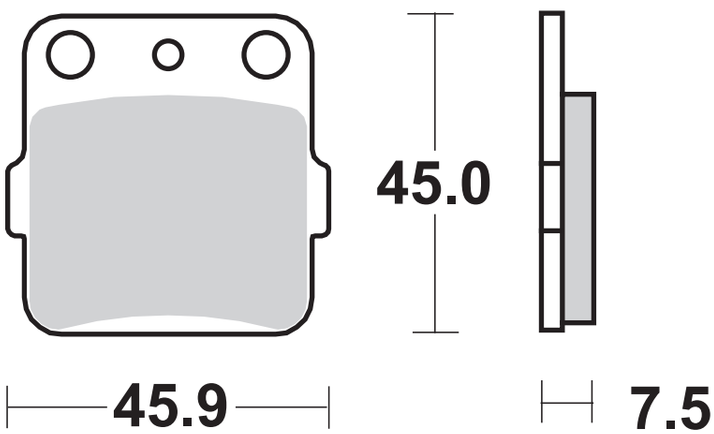
592